Ersatzteilzeichnung

Hochdruckspritzpistole ST-1500

Artikel-Nr. 201500580

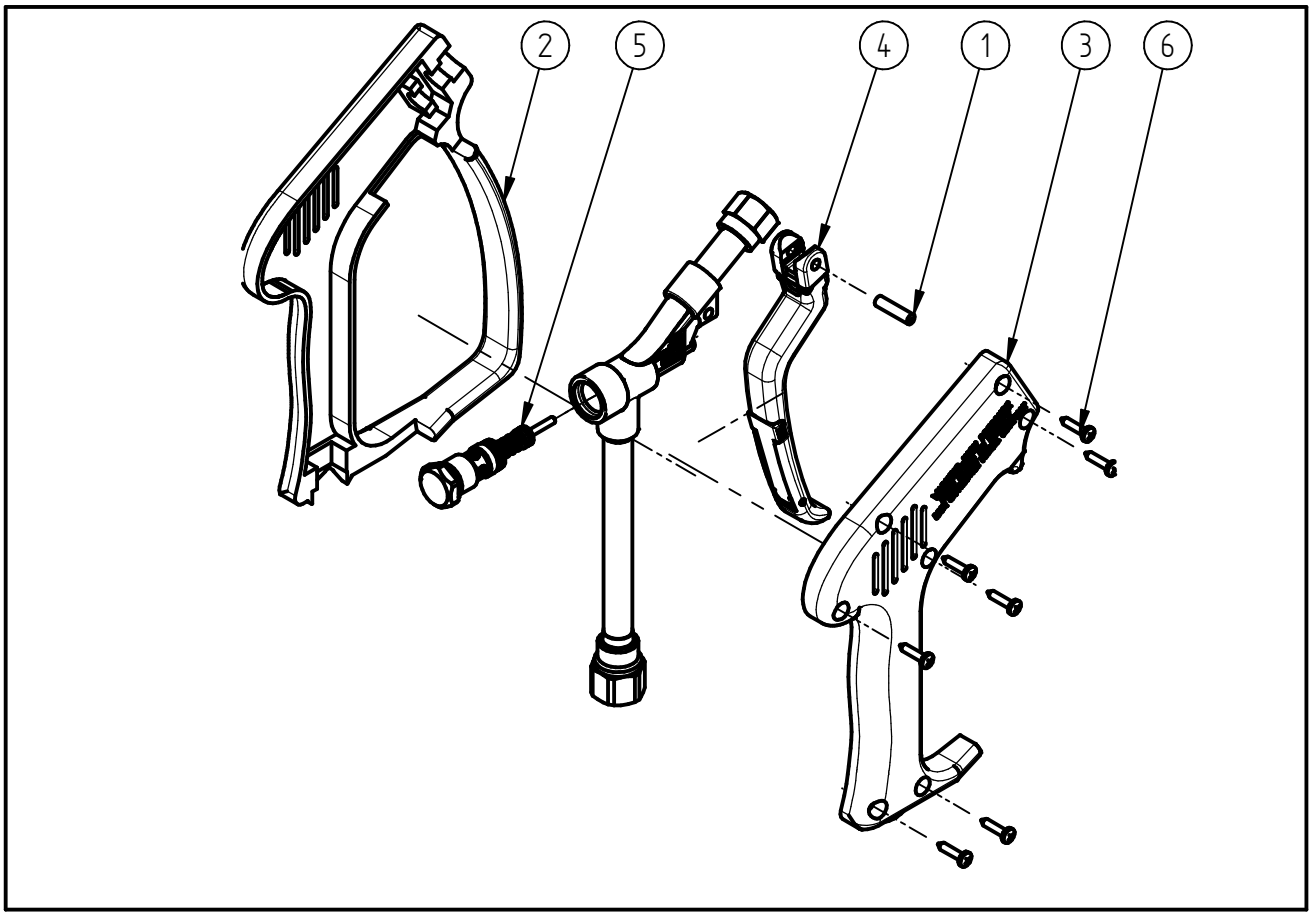

Pos.	Artikelnummer	Benennung
1	040000060	Kerbstift 5x20 DIN 1475 A2
2	020001900	Halbschale ST-1500 mit Bügel
3	020001910	Halbschale ST-1500 schwarz
4	202000031	TM Hebel ST-1500/2000 blau/rot
5	202000101	Repair-Kit Ventilsatz Frostschutz
6	900035161	Repair-Kit Schrauben